KEEP
CLEAN
OUR SEA

ISUZU MARINE ENGINE

UM6WF1TCG 495kW
UM6WF1TCX 465kW

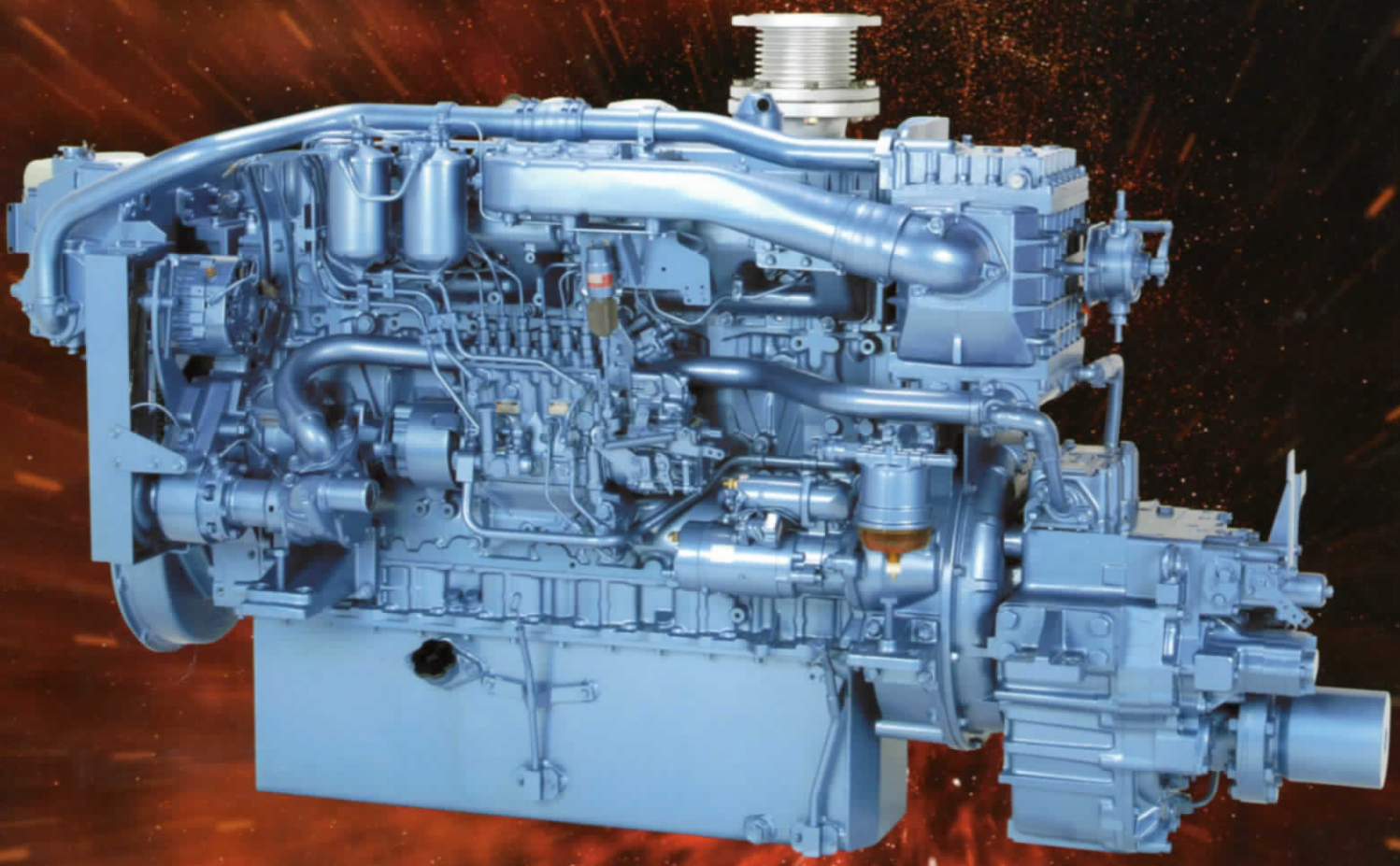

ISUZU

このカタログは地球の緑を守る為、再生紙を使用しています。

の最新鋭エンジン UM6WF1TCG 495kW (673PS) UM6WF1TCX 465kW (632PS)

ハイパワー《B階層最大495kW(673PS)》

●OHC24VALVEの採用により、吸排気および燃料効率を向上させました。
●大容量、高効率の新設計ターボチャージャー、インタークーラーを採用。

低燃費・低オイル消費

●燃料系、吸排気系の最適化により大幅な低燃費化を実現。
●ピストン及びリング構成の見直しにより低オイル消費を実現。

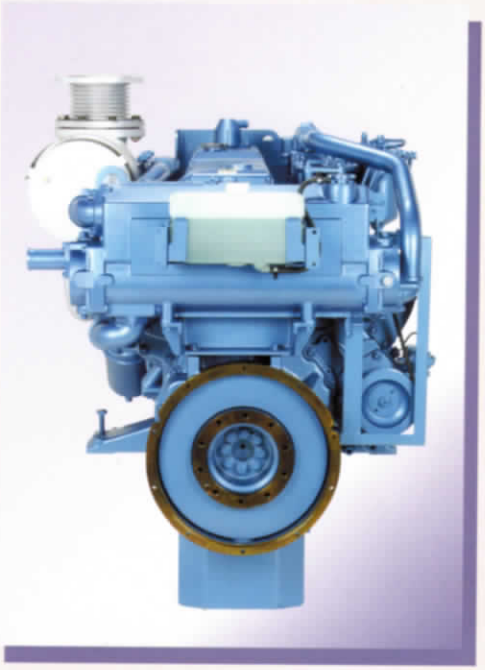

低公害

●IMO（国際海事機構）および国内排ガス規制に完全適合。
●燃料系の最適化により、全域で排ガスのクリーン化達成。
●「漁船用環境高度対応機関」取得。

高い耐久信頼性

●ゆとりあるクラス最大級の排気量。
●ピストン等、主要部品の高強度化を実現。
●大容量、高耐久力の新規開発マリンギヤを採用。（ロングラバーブロック採用）

大容量のF.PTO

●漁労機器の大型化に対応出来るよう、大容量のPTO取付けを可能に。

■主要諸元

機関名称及び登録型式	UM6WF1TCX	UM6WF1TCG
仕様	標準	限定軽作業
シリンダー数−内径(∅)×行程(mm)	6−142.9×140	
総排気量(L)	13.47	
搭載可能トン数階層区分	B(4.0トン〜6.0トン未満)	
推進機関の馬力数(kW(PS))	423kW(575PS)	450kW(612PS)
JCI出力(kW(PS)/min^{-1})	423kW(575PS)/2160	450kW(612PS)/2160
制限出力(kW(PS))	465kW(632PS)	495kW(673PS)
無負荷最低回転数(min^{-1})	630	
燃焼方式	直接噴射式	
潤滑方式	強制潤滑式	
冷却方式	海水(海水間接)冷却式	
乾燥重量(kg)含む減速機	1780	
全長×全幅×全高(mm)	2366.5×1092×1344	
始動方式	電動式	
スターター(V-kW)	24−7.4	
ジェネレーター(V-A)	24−50	
バッテリー×数	190H52×2	
逆転減速機	MGN153AX	
減速比 ( )内の減速比は受注生産	(1.65),2.00,2.48,2.92,3.25	
プロペラ回転方向	艉側よりみて右	
据付最大傾斜角(前上り)	12°	
使用燃料	軽油又はA重油	軽油
使用潤滑油	CD級以上	
環境高度対応機関合格証番号	17漁機第6004号	17漁機第6005号

※JCI出力及び制限出力はマリンギア軸端出力を示す。
●この仕様は改良のため予告なく変更することがあります。

MARINE ENGINE CATALOG

UM6WF1TCG 495kW
UM6WF1TCX 465kW

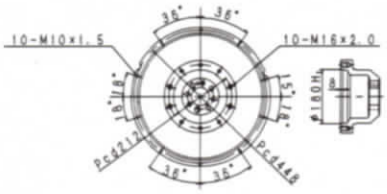

クランクプーリー詳細

海水出入口詳細

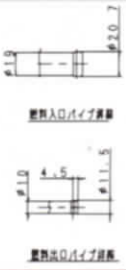

燃料出入口詳細

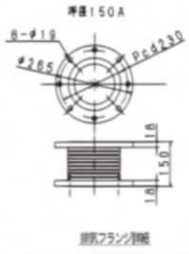

排気フランジ詳細

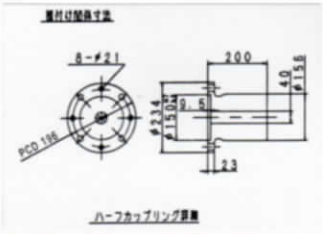

ハーフカップリング詳細

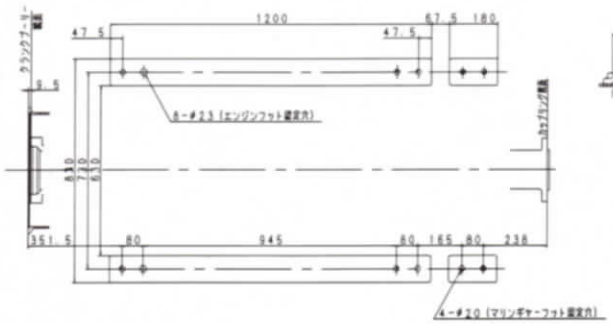

機関台寸法

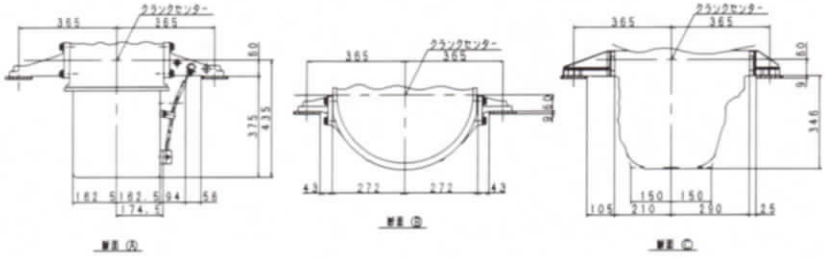

据付断面図

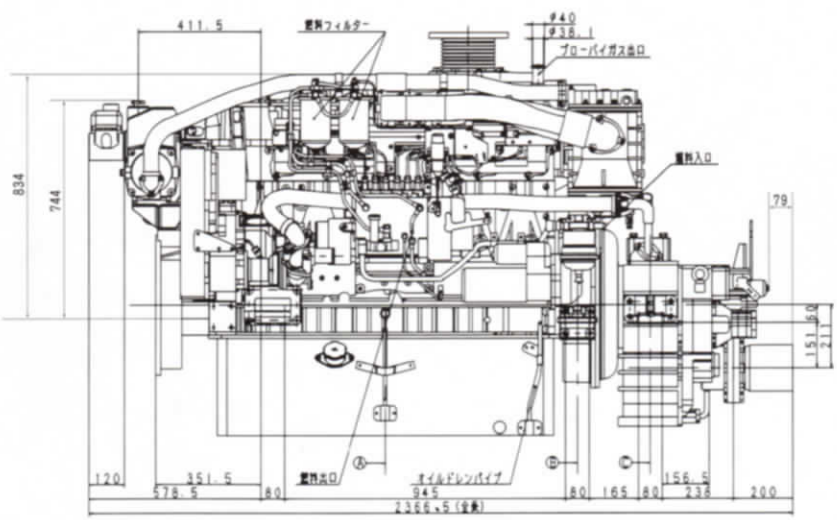

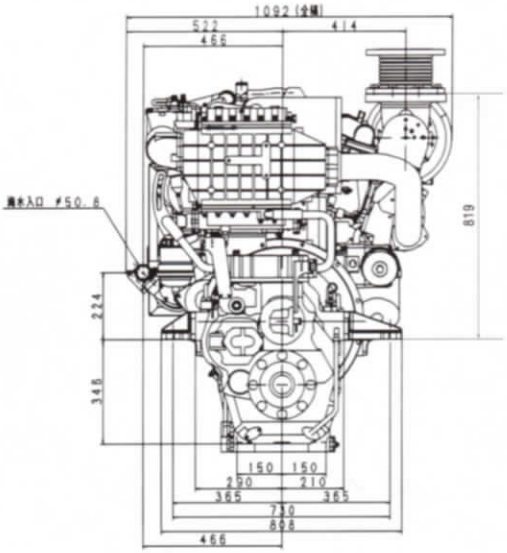

■標準付属品

No.	部品名称	数量
1	機関据付用スタッドボルト及びナット・ワッシャー類	一式
2	機関据付用調整シム	一式
3	ビルジポンプ	一式
4	計器盤(ハーネス含む)	一式
5	コントロールヘッド	一式
6	ボールジョイント	3
7	海水ホース及びホースバンド	一組
8	燃料ホース及びホースバンド	一組
9	ブローバイパイプ	一式
10	延長ハーネス	一組
11	バッテリーリレー及びキャップ	一組
12	一般工具（含む工具箱）	一組
13	コーションプレート	1
14	インペラー（予備品）	1
15	ベルト（予備品）	1
16	機関据付用敷板	一式

■任意注文品

No.	部品名称	数量
1	バッテリー	一式
2	燃料タンク	一式
3	艉廻り	一式
4	キングストンコック	一式

⚠ 安全に関するご注意

- ご使用の際は、取扱説明書をよくお読みのうえエンジンは正しくお使いください。
- 故障、事故を未然に防止するため定期点検は必ずおこなってください。
- 燃料、潤滑油、清水等は取扱説明書で指示されているものをお使いください。
（A重油ご使用の際は販売店にご相談ください。）

このカタログに関するお問い合わせは最寄りの販売会社または、いすゞマリン製造株式会社へお願いします。

いすゞマリン製造(株)　0436-25-0250

MES-0508-1-H-IME921038Z

ISUZU

いすゞマリン製造株式会社

〒290-0036
千葉県市原市松ヶ島西1丁目2番19号
インターネットホームページ
http://www.isuzumarine.co.jp